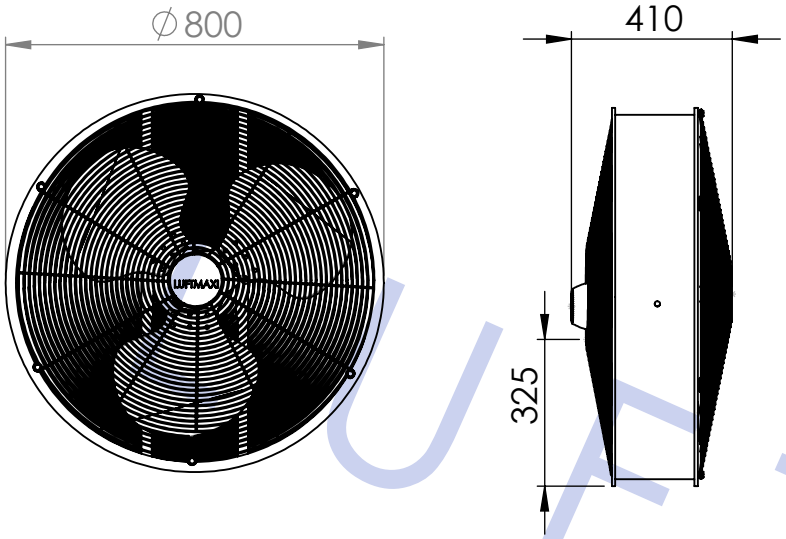

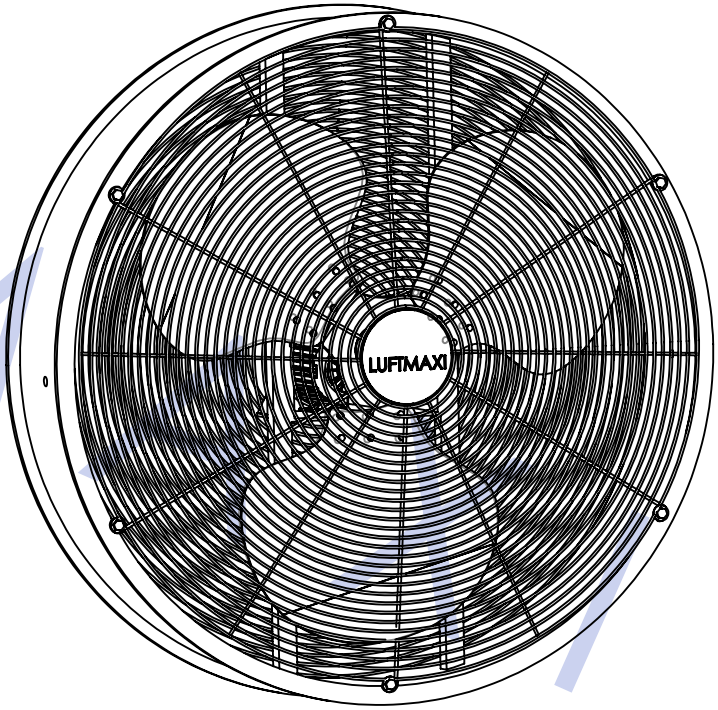

Ventilador Axial Industrial VL800 - M4

Diâmetro Externo: 800 mm
Voltagem:110/220V
Tensão: Monofásico
Corrente: 3.02 A
Potência: 1 HP
Rotação do Motor: 1740 RPM
Vazão: 15.000 M³/H
Frequência: 60 Hz
Hélices: 3 Pás em Inox
Peso Liquido : 35 Kg
Peso Bruto: 37,5 Kg

LUFTMÁXI® Controle e Conforto Ambiental	Descrição: **Ventilador Axial Industrial VL 800 - M4**		
Material:	Unidade: **mm**	Massa: kg	
Projetista: **Vitor da Rocha**	Data: 14/11/2017	Acabamento:	
Desenhista: **Vitor da Rocha**	Formato: A4	Escala: 1:20	